РОБИТЕКС
группа компаний

Качественный монтаж светопрозрачных конструкций с применением изоляционных продуктов марки «РОБИБАНД»

Запланированный цикл оффлайн-вебинаров Группы компаний Робитекс

Вебинар – особый тип веб-конференций в интернете. Связь, как правило, односторонняя – со стороны говорящего, взаимодействие со слушателями ограничено. (Из материалов Википедии).

Постоянно действующая страничка Группы компаний «Робитекс»

Вебинары будут иметь формат цикла видеолекций-презентаций на канале компании Робитекс в YouTube (пользователям достаточно в окне поиска YouTube написать Робитекс или Robitex), где будут подробно рассмотрены основные проблемы и вопросы, связанные с качественным монтажом СПК. Вебинары будут разделены на части, каждая из которых посвящена различным вопросам, связанным с монтажом и проектированием светопрозрачных конструкций.

Решение о подготовке этого цикла давно уже назрело, поскольку множество компаний на оконном рынке России желают обучить свой персонал основам качественного монтажа и обращаются к нам с просьбами провести для их сотрудников учебный семинар. Мы по возможности пытаемся удовлетворять эти просьбы. Сотрудники нашего технического департамента проводят обучающие семинары по всей России, начиная от Калининграда и заканчивая Дальним Востоком, однако к большому сожалению мы не можем откликнуться на все запросы, поскольку наши человеческие ресурсы ограничены, и дать всем согласие просто физически нет возможности.

В качестве одной из НОВЫХ возможностей удовлетворить потребности максимального количества оконных компаний мы рассматриваем создание и опубликование рассматриваемого цикла видеолекций.

Наши обучающие семинары никогда не строятся по принципу рекламных презентаций, поскольку главное по нашему мнению – это предоставить оконным компаниям по-настоящему актуальную, полезную и качественную информацию, которая поможет в работе, уменьшит количество рекламаций и в конечном итоге поспособствует поднятию качества работ оконной фирмы на более высокий уровень. Кстати, именно наша компания в 2007 году создала один из наиболее удачных учебных фильмов по монтажу оконных конструкций.

В серии вебинаров будут рассмотрены вопросы, вызывающие большое количество дискуссий на оконном рынке. Например, общие базовые теоретические основы технологии трехслойного монтажного шва, нормативно-техническая документация, регламентирующая требования к монтажу, теплотехника в части, касающейся монтажа СПК, микроклимат в помещении и его связь с процессом монтажа, сравнительная характеристика различных материалов для создания монтажного шва, их правильное применение и другие. Будет представлено большое количество графического материала, подробно иллюстрирующего предоставляемый материал. Для всех данных и цифр будут приведены ссылки на источник.

Хотим анонсировать уважаемым читателям первый из вебинаров, который будет опубликован в ближайшее время.

Теплотехника

Вопросы теплотехники и микроклимата в помещении являются наиболее обсуждаемыми, и максимальное количество рекламаций на качество монтажа связано именно с ними.

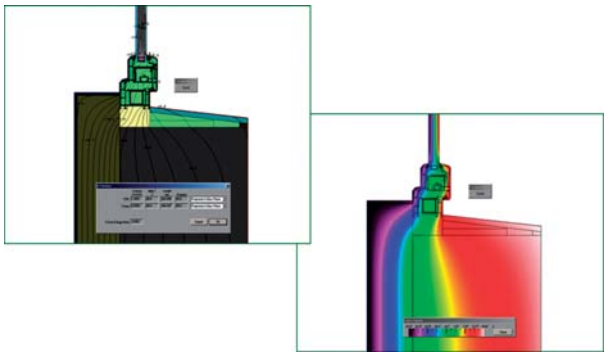

Зачем нужен теплорасчет и на что стоит обратить внимание

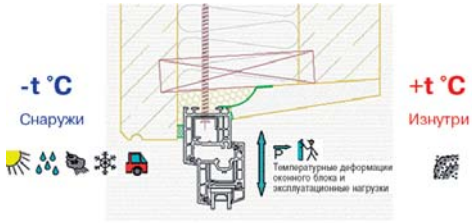

«Правильную работу» монтажного шва возможно обеспечить лишь учитывая все силы, воздействующие на данный монтажный шов

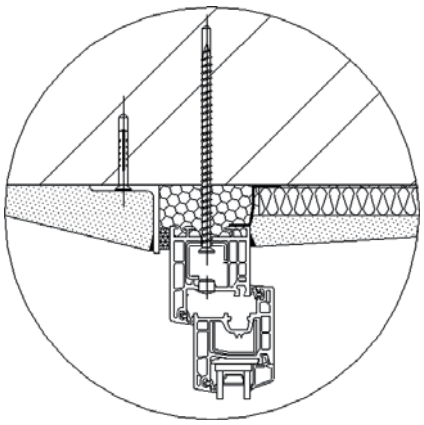

Различные схемы монтажа – недостатки и достоинства

Крайне важным и острым вопросом является качество стеновых проемов, которое, несмотря на наличие нормативных документов, содержащих все необходимые требования, остается крайне низким. Мало того, что само по себе качество строительства очень низкое, но даже на этапе проектирования закладываются ошибки, которые потом проявляют себя в процессе монтажа СПК. Создается впечатление, что некоторые проектировщики просто не владеют вопросом и не делают вообще никаких расчетов, конструкциям узлов примыканий не уделяется даже минимального внимания. Например, очень часто встречаются конструктивные решения, которые сами по себе ущербны с точки зрения теплотехники, в них присутствуют тепловые мостики, которые сложно и проблематично поддаются устранению в процессе монтажа или отделки откосов – это надоконные перемычки из стального уголка большого размера, часто встречается неправильное расположение оконных блоков по толщине стены, считается, что сдвиг оконного блока в сторону помещения однозначно благотворно влияет на теплотехнические параметры, но, увы, это не всегда так. Все эти вопросы мы подробно рассмотрим.

Существует огромное множество всевозможных типов и видов примыканий оконных блоков к стеновым проемам. Для многих до сих пор существует проблема предложить для конкретного примыкания способ такой его организации, который гарантированно обеспечит качественный результат.

В своих видеолекциях мы постараемся максимально применить положительный опыт работы огромного количества оконных и строительных компаний, наших клиентов и партнеров, а также поделимся нашими наработками, накопленными в течение более чем 10 лет. Искренне надеемся, что увиденная и услышанная информация поможет разрешить максимум проблем, возникающих в процессе монтажа светопрозрачных конструкций.

Ждем вас на страницах сайта www.robitex.ru и на канале ROBITEX в YouTube!

ГК Робитекс
121354, Москва, ул. Дорогобужская, д. 14, стр. 11
Тел./факс: +7 (495) 223-6491 (многоканальный)
e-mail: info@robitex.ru
www.robitex.ru
www.robiband.ru

СРАВНИТЕ РЕЗУЛЬТАТЫ

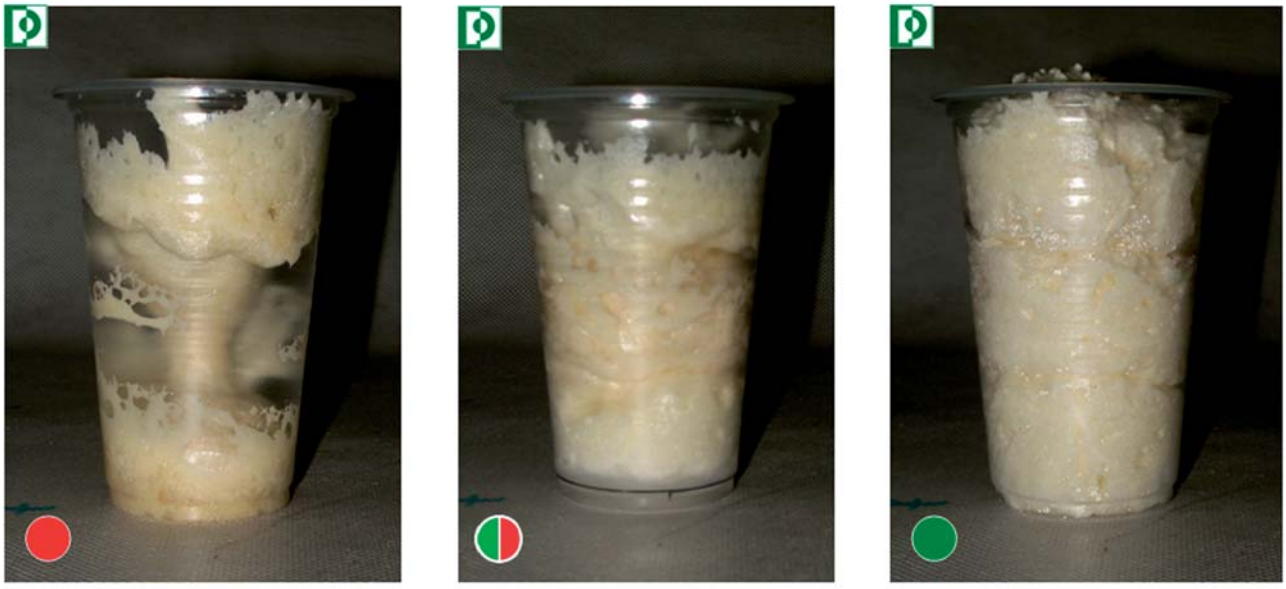

Влияние влаги на качество монтажной пены

Выбор материалов для монтажа.
Влияние увлажнения монтажной пены на окончательный результат.
Сколько и как?